Wartung

Mit diesen Empfehlungen können neuwertige Oberflächen gewahrt werden:

A) Lassen Sie die Wanne nach jeder Benutzung trocknen, um eine Ansammlung von Kalkablagerungen und Seifenrückständen zu vermeiden.
B) Reinigen Sie die Duschwanne regelmäßig mit einem feuchten Tuch oder Schwamm, gefolgt von einem weichen trockenen Tuch.
C) Verwenden Sie gelegentlich einen nicht-scheuernden Reiniger, um hartnäckige Flecken zu entfernen.

1. Garantie: Garantiebeschränkung

1.1 Das Unternehmen sichert zu, dass es jegliche mangelhaften Produkte, die vom Unternehmen als mangelhaft oder nicht in Übereinstimmung mit dem Vertrag oder jeglicher ausdrücklichen Beschreibung oder Darstellung, die von oder im Namen des Unternehmens in Bezug auf die Produkte getätigt wurde, innerhalb eines Zeitraumes von 25 Jahren ab Entsenden eben dieser Produkte vom Werk des Unternehmens (die „Garantiedauer"), entweder (nach Entscheidung des Unternehmens) reparieren oder ersetzen wird oder den vollen Kaufpreis erstatten wird. Die Gewährleistung greift nicht in Fällen, in denen der Mangel oder Fehler auf mangelhafte Materialien zurückzuführen sind, die von Dritten zugeführt wurden, wobei dem Kunden nur Rechtsmittel gegen diese Drittfirma zustehen oder die Produkte nicht gemäß den Montage- und Wartungsanweisungen des Unternehmens montiert oder gewartet wurden. Die Rechtsmittel des Kunden bezüglich jeglicher Reklamation unter der vorangehenden ausdrücklichen Garantie oder jeglichen Bedingungen oder Garantie, die von Rechts wegen impliziert werden oder jegliche andere Reklamation bezüglich der Produkte oder Qualität in Verbindung mit diesen (unabhängig von Fahrlässigkeit auf Seiten des Unternehmens) ist in allen Fällen auf Reparatur, Ersatz, erneute Leistung oder Erstattung des Kaufpreises, wie zuvor beschrieben, beschränkt, und jegliche Bedingung oder Garantie, die von Rechts wegen impliziert wird, erlischt, nachdem Beschädigung, Schadensersatz, Kosten, Ausgaben, Schäden oder andere Haftung, egal ob unmittelbar oder in Folge, und jegliche andere Rechtsmittel, die anderenfalls vor dem Gesetz verfügbar wären, auf diese Weise ausgeschlossen, außer um der Spezifikation oder bezüglich jeglicher Auslieferung oder Montage jeglichen Auftrags oder jeglichen Teilen davon zu entsprechen, berechtigt den Kunden nicht, die Zustellung oder Bezahlung für jeglichen anderen Auftrag, Zustellung oder Montage oder jeglicher Teile derselben Bestellung, Zustellung oder Montage zu.

1.2 Wenn das Unternehmen bezüglich vermeintlich mangelhafter Produkte einbestellt wird, aber ablehnt, die Produkte als mangelhaft anzusehen, behält sich das Unternehmen vor, diesen Besuch in Rechnung zu stellen.

MARKTFÜHRER DURCH DESIGN

Just Trays Ltd
Whitehall Ind. Est. Ashfield Way,
Farnley, Leeds LS12 5JB

Tel: +44 113 201 5090
Fax: +44 113 201 5099
E-Mail: info@just-trays.co.uk
just-trays.co.uk

Montageanweisungen

Inspektion

Bitte sorgfältig lesen. Überprüfen Sie Ihre Wanne vor der Montage.

Checkliste

1. Messen Sie die Maße der Duschwanne nach.
2. Messen Sie die Abgrenzungsmaße der Dusche und vergleichen Sie diese mit den Maßen der Duschwanne.
3. Überprüfen Sie die Duschwanne auf Mängel.
4. Untersuchen Sie diese auf Transportschäden.

Bitte beachten Sie: Der obengenannte Ablauf sollte vor der Montage stattfinden.
Der Einbau der Wanne wird als Akzeptanz bezüglich der Qualität angesehen.
Keine Haftung wird übernommen, außer wenn diese Anweisungen befolgt werden.

WICHTIG: Wir empfehlen leicht zu reinigende Abflüsse mit Eintritt von oben. Abflüsse sollten unter Befolgung der dem Siphon beigefügten Informationen montiert werden. NICHT ÜBERDREHEN:

Wenn diese Duschwanne in Verbindung mit einem Dampfkessel montiert wird, muss sich der Dampfablass mindestens 300 mm über dem oberen Ende der Duschwanne befinden.

JTULTRACAST® Montageanweisungen

Die Anweisungen müssen befolgt werden, da der Hersteller bei unsachgemäßer Montage keine Haftung übernimmt.

A. Bereiten Sie vor der Montage ein unnachgiebiges Fundament aus Zement oder Sperrholz mit geeigneten Aussparungen oder Ausschnitten für den Abfluss vor.

B. Bedecken Sie das Fundament mit einer Schicht aus einer schwachen Zementmischung (Sand- /Zementverhältnis 5:1) oder alternativem zementbasierten Fliesenkleber.

C. Platzieren Sie die Duschwanne mit dem Verschnitt angepasst auf dem vorbereiteten Zementbett, überprüfen auf Ebenheit und lassen Sie sie fest werden.

D. Verbinden Sie schließlich das Abflussstück und prüfen auf Undichtigkeit. Siehe Beispiele A und B für Verbindungsstück und C für Einlauf.

Stellen Sie sicher, das die Wanne eben ist und korrekt ableitet. Die Duschwanne wurde mit einem eingebauten Sturz entworfen, um eine ordnungsgemäße Wasserabführung zu ermöglichen.

KEINE HAFTUNG WIRD ÜBERNOMMEN, AUSSER WENN DIESE ANWEISUNGEN BEFOLGT WURDEN.

A. Unmittelbar auf den Boden

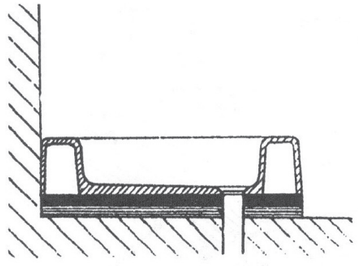

B. Erhobene Anwendung

Stellen Sie sicher, dass die Entfernung zwischen den Stützen ausreicht, um der Tiefe des Abflusssiphons Platz zu bieten.

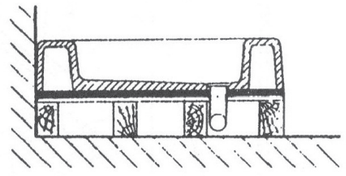

C . Einlauf

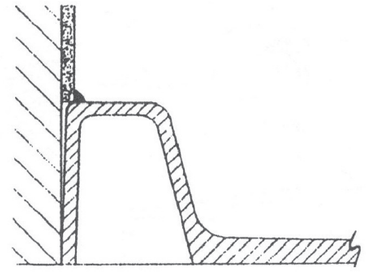

Wichtig: Dieses Produkt muss bei allen Montagen auf eine schwache 5:1 Sand- /Zementmischung auf einem festen Fundament aus entweder Beton oder Sperrholz gebettet werden. Dies gleicht jegliche Wellen zwischen dem Boden und Fundament der Wanne aus.

Um die Möglichkeit eines Wasserschadens auszuschließen, überprüfen Sie, dass alle Verbindungen wasserdicht sind und dass die Wanne entlang der Fliesenlinie angemessen versiegelt ist.

Montageanweisungen

A. Packen Sie die Duschwanne vorsichtig aus.

B. Platzieren Sie die Wanne mit der Oberseite nach unten auf einem Tuch.

C. Befestigen Sie die Füße in den Einsätzen, die die Plattenklammern, wie in Diagramm 1& 2 dargestellt, einschließen.

2

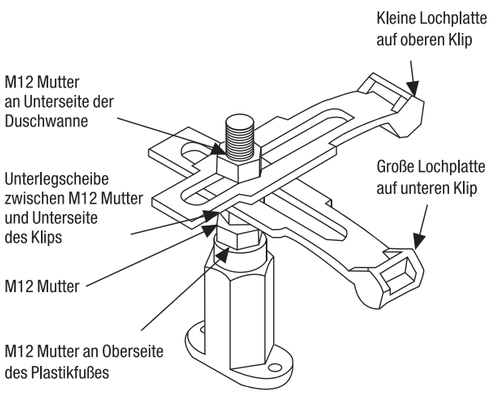

3

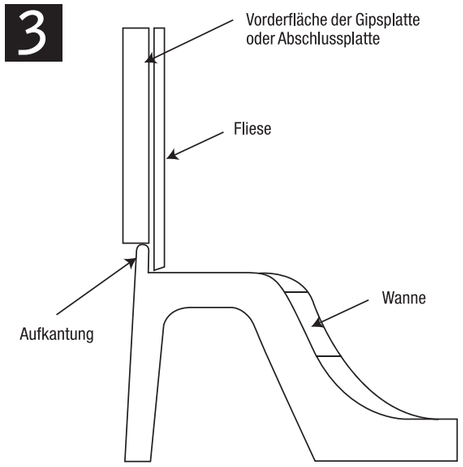

Hinweis: Die obengenannte Abbildung (3) bezieht sich nur auf die JT Merlin Aufkantungs-Duschwannen.

1

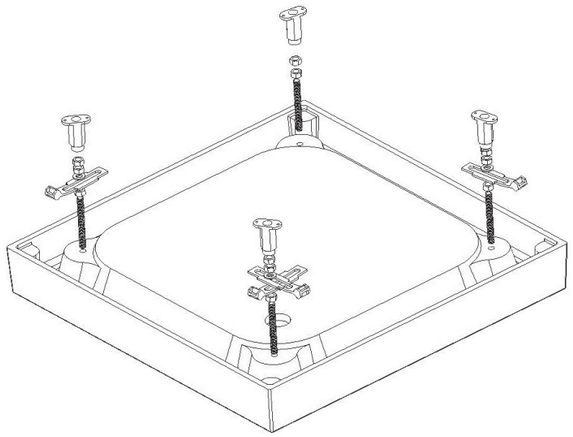

D. Bringen Sie die Wanne in Stellung und stellen Sie das Planum für die richtige Höhe her, wie in Diagramm 4 dargestellt.

E. Markieren Sie die Wand und strehlen Sie in den Verputz wie in Abbildung 3 dargestellt.

F. Stellen Sie alle Verbindungen der Rohrleitungen her, schrauben offene Standfüße fest und entfernen die Schutzschicht.

An dieser Stelle wird ein Tuch oder anderer Schutz im Fundament der Wanne benötigt.

G. Mit dem Fliesen beginnen

JTMERLIN®

H. Nachdem Fliesen und Zementierung vollständig trocken sind (ungefähr 24 Stunden), kann Dichtungsmaterial aus Silikon auf die Öffnung zwischen Wanne und Fliesen gegeben werden wie in Diagramm 4.

I. Die Platten können dann in die Halteklips angebracht werden.
Eine kleine Leiste (nicht im Lieferumfang) sollte zur Montage des Plattenfußteils montiert werden, um zu verhindern, dass die Plattenunterseite eingedrückt wird, wie in Abbildung 4 dargestellt.
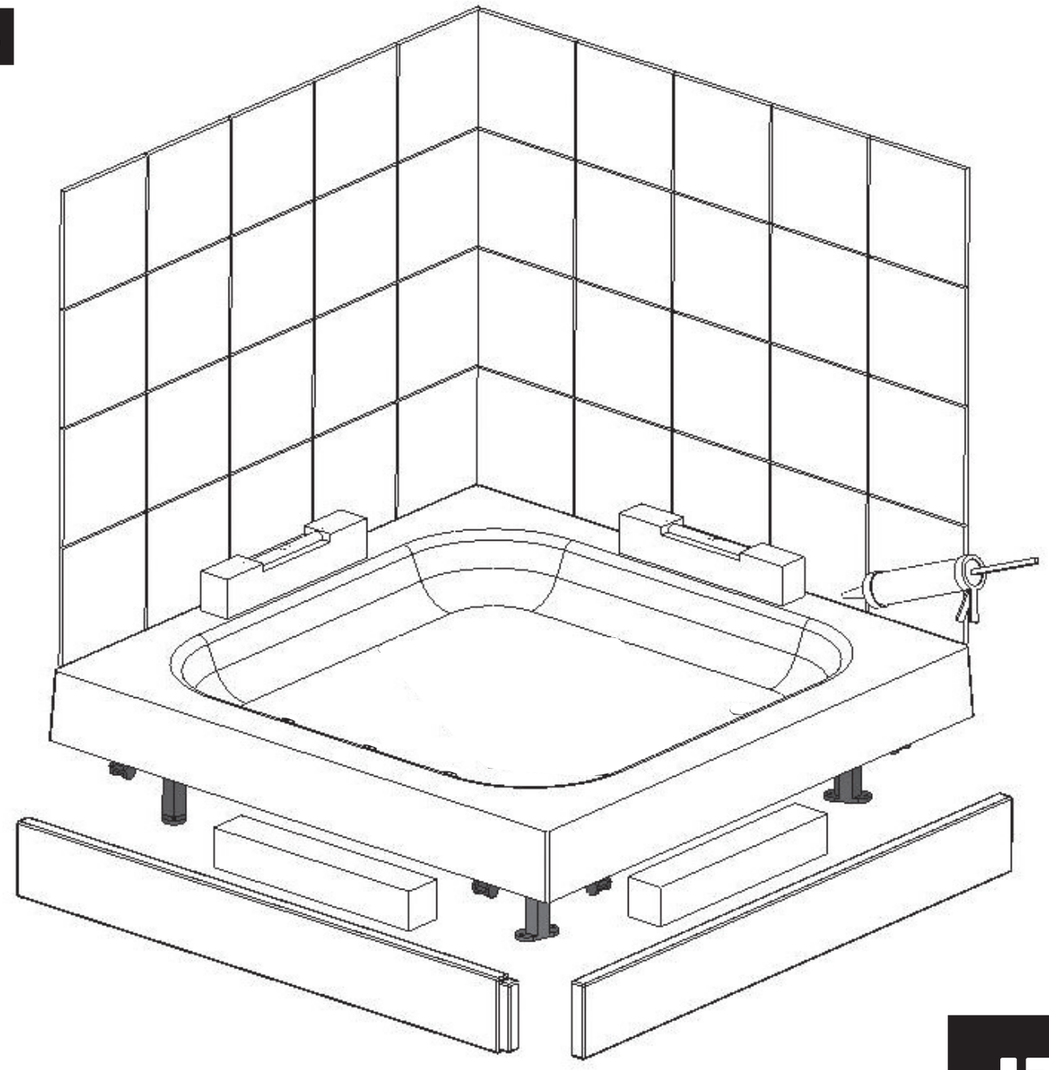
4